НЗГМ

2022

Невьянский завод горного машиностроения

ВЕНТИЛЯТОРЫ

ШАХТНЫЕ

МЕСТНОГО ПРОВЕТРИВАНИЯ

ВМЭ-6, ВМЭ-8, ВМЭ-ВВ-8, ВМЭ-8.4,

ВМЭ-12А

ООО «ЕРТ-ГРУПП»

1.1.2022

ВЕНТИЛЯТОРЫ ОСЕВЫЕ ШАХТНЬЕ МЕСТНОГО ПРОВЕТРИВАНИЯ ВМЭ

Завод «НЗГМ» выпускает типоразмерный ряд современных шахтных вентиляторов местного проветривания ВМЭ.

Шахтные вентиляторы местного проветривания предназначены для проветривания тупиковых горных выработок в угольных и рудных шахтах, включая опасные по газу и пыли, посредством подачи воздуха по гибкому или жесткому трубопроводу диаметром от 0.6 до1.2 метров и длиной до 2500 метров. Применяются также при проходке тоннелей и штолен.

Вентиляторы ВМЭ сертифицированы имеют разрешение на применение в угольных шахтах Украины, Российской Федерации и Республики Беларусь.

Вентиляторы построены на базе новой высоконапорной аэродинамической схемы, специально разработанной специалистами "НЗГМ" для оптимальной работы с вентиляционными воздуховодами диаметром 0.6, 0.8 и 1.2 метров большой протяженности.

По желанию потребителя вентилятор может поставляться в регулируемом исполнении. Входной направляющий аппарат(ВНА) с поворотными лопатками обеспечивает возможность экономичного глубокого регулирования режима работы вентилятора для поддержания заданного расхода воздуха на выходе из трубопровода по мере продвижения забоя. При необходимости увеличения подачи воздуха в тупиковый забой выработок большой протяженности, конструкцией вентилятора предусмотрена возможность последовательного секционирования двух и более агрегатов в единый блок.

Специальное противосрывное устройство предотвращает возникновение помпажных режимов работы и расширяет рабочую область вентилятора. Облегченное, цельнометаллическое сварное рабочее колесо вентилятора, повышает надежность работы и долговечность подшипниковых узлов электродвигателя. В местах возможного фрикционного трения устанавливаются латунные протекторы, исключающие искрообразование. По желанию потребителя вентиляторы комплектуются устройствами для снижения шума типа ГШЭ.

ВАРИАНТЫ ИЗГОТОВЛЕНИЯ ВЕНТИЛЯТОРОВ МЕСТНОГО ПРОВЕТРИВАНИЯ:

- Вентиляторы ВМЭ РВ - взрывозащищенный вентилятор;
- Вентилятор ВМЭ РН - нормальное рудничное исполнение вентилятора.

ОСОБЕННОСТИ КОНСТРУКЦИИ ВЕНТИЛЯТОРОВ ВМЭ:

- современная аэродинамическая схема с меридиональным ускорением потока, обеспечивает экономичность и надежность работы вентиляторов;
- возможность плавного механического регулирования подачи необходимого количества воздуха в тупиковый забой;
- цельнометаллическое сварное или композитное рабочее колесо, устойчивое к механическим воздействиям;
- предельно высокие аэродинамические показатели по подаче и давлению достигаются при минимально возможной массе и габаритах вентиляторов;
- безопасность работы, легкость обслуживания и доступа ко всем частям вентилятора.

Адрес производства: 624192, Свердловская область, город Невьянск, улица Степана Разина, 104
Адрес отдела продаж: г. Екатеринбург, ул. Проспект Космонавтов, 46а, офис 1
Почта: info@nzgm.ru, bwb@ert-group.ru
Телефон: +7 (343) 346-97-11

КОМПОЗИТНЫЕ РАБОЧИЕ КОЛЕСА

В настоящее время наше предприятие освоило выпуск композитных рабочих колес для следующих моделей вентиляторов: ВМЭ-6, ВМЭ-8, ВМЭ-ВВ-8, ВМЭ-8.4, ВМЭ-12. Материалом для изготовления рабочих колес служат полиэфирные смолы, армируемые стекло материалами. Для взрывобезопасного исполнения используются карбоновые (углеродные) материалы.

Промышленная безопасность подтверждена сертификатом соответствия ТР ТС 012/0211 №ЕАЭС RU C- RUАД07.В.01164/20 серия RU № 0726631.

ПРЕИМУЩЕСТВА КОМПОЗИТНОГО МАТЕРИАЛА

При сравнимой прочности с применяемыми колесами из стали и алюминия, рабочие колеса из стеклопластика отличаются меньшим весом, коррозионостойкостью и вандал-непривлекательностью. Уменьшенный вес разгружает подшипники привода, увеличивает надежность вентилятора, увеличивает межремонтные интервалы, а значит снижает эксплуатационные издержки.

Каждое колесо проходит проверку обкаткой на специальном разгонном стенде и динамическую балансировку. Поверхность лопаток насыщена кварцем, что повышает их устойчивость к абразивному износу.

Конструкция колеса разработана на основе патента №2395725 от 27.07.2010, №194400 от 09.12.2019.

Показатель	Параметр
Удельное поверхностное сопротивление, Ом.	10^9
Напряжение пробоя, кВ.	>4
Плотность, кг/м^3	1800-1900
Отношение усталостной части к статической (число циклов) 10^7	0.29
Стойкость к воздействию химических агрессивных сред, солевых растворов	стойкая
Коэффициент линейного расширения, Х 10^6 К$^{-1}$	0,45-8,3
Человеческий фактор	Не привлекательна для вандалов
Температурный режим работы, ^{0}С	-40…+40
ТР ТС 012/2011	ЕАЭС RU C-RUАД07.В.01164/20

Адрес производства: 624192, Свердловская область, город Невьянск, улица Степана Разина, 104
Адрес отдела продаж: г. Екатеринбург, ул. Проспект Космонавтов, 46а, офис 1
Почта: info@nzgm.ru, bwb@ert-group.ru
Телефон: +7 (343) 346-97-11

ВЕНТИЛЯТОР ШАХТНЫЙ МЕСТНОГО ПРОВЕТРИВАНИЯ

ВМЭ-6, ВМЭ-6-01, ВМЭ-6-02, ВМЭ-6-03

Шахтный вентилятор местного проветривания ВМЭ-6, выполнен по осевой схеме с электрическим двигателем, одноступенчатый, РВ Exd[ia]I взрывобезопасного исполнения. Предназначается для проветривания тупиковых горных выработок в шахтах включая опасные по газу и пыли, с плотностью воздушной смеси до 1.3 кг/м3, при температуре от -20^0 С до +35^0 С, запыленностью воздуха до 50 мг/м^3 и относительной влажности до 95% при температуре +25^0.

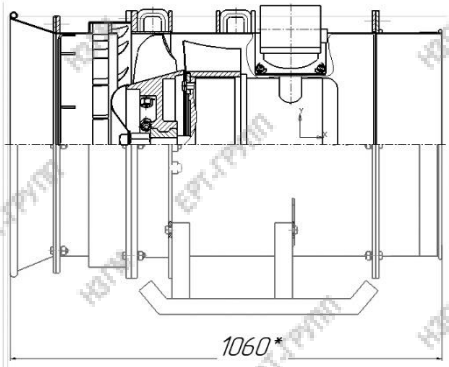

ВМЭ-6

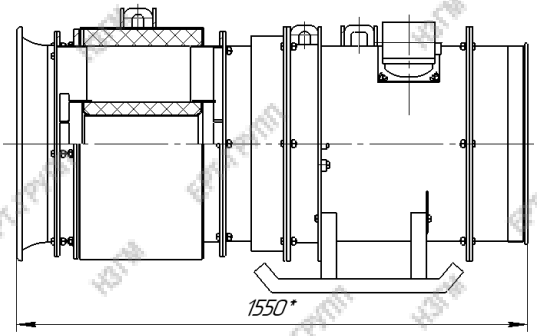

ВМЭ-6-01 (с глушителем)

Показатели назначения	ВМЭ-6		ВМЭ-6-01 (с глушителем шума)	
Исполнение	РВ, Exd[ia]I	РН	РВ, Exd[ia]I	РН
Номинальный диаметр рабочего	630	630	630	630
Частота вращения ротора мин$^{-1}$	3000	3000	3000	3000
Номинальная подача м^3/с	7	7	6,72	6,72
Номинальное полное давление, Па	2500	2500	2300	2300
Максимальный КПД вентилятора	0,66	0,68	0,6	0,62
Мощность электропривод, кВт	25	22	25	22
Напряжение, В	380/660 660/1140	380/660	380/660 660/1140	380/660
Габаритные размеры, мм: длина ширина высота	 1060 750 975	 1060 750 975	 1550 750 975	 1550 750 975
Масса комплекта	420	380	510	470

Адрес производства: 624192, Свердловская область, город Невьянск, улица Степана Разина, 104
Адрес отдела продаж: г. Екатеринбург, ул. Проспект Космонавтов, 46а, офис 1
Почта: info@nzgm.ru, bwb@ert-group.ru
Телефон: +7 (343) 346-97-11

ВЕНТИЛЯТОР ШАХТНЫЙ МЕСТНОГО ПРОВЕТРИВАНИЯ

ВМЭ-8, ВМЭ-8-01, ВМЭ-8-02, ВМЭ-8-03

Шахтный вентилятор местного проветривания ВМЭ-8, выполнен по осевой схеме с электрическим двигателем, одноступенчатый, РВ Exd[ia]I взрывобезопасного исполнения. Предназначается для проветривания тупиковых горных выработок в шахтах включая опасные по газу и пыли, с плотностью воздушной смеси до 1.3 кг/м3, при температуре от -20^0 С до +35^0 С, запыленностью воздуха до 50 мг/м^3 и относительной влажности до 95% при температуре +25^0.

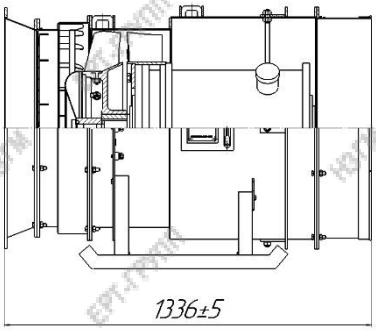

ВМЭ-8

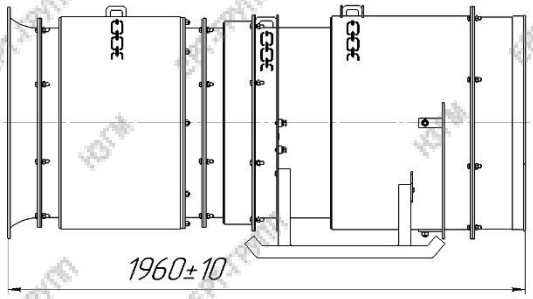

ВМЭ-8-01 (с глушителем)

Показатели назначения	ВМЭ-8		ВМЭ-8-01 (с глушителем шума)	
Исполнение	РВ, Exd[ia]I	РН	РВ, Exd[ia]I	РН
Номинальный диаметр рабочего	708	708	708	708
Частота вращения ротора мин$^{-1}$	3000	3000	3000	3000
Номинальная подача м^3/с	10	10	9,6	9,6
Номинальное полное давление, Па	3200	3200	3060	3060
Максимальный КПД вентилятора	0,66	0,68	0,6	0,62
Мощность электропривод, кВт	50	45	50	45
Напряжение, В	380/660 660/1140	380/660	380/660 660/1140	380/660
Габаритные размеры, мм: длина ширина высота	 1336 987 1058	 1336 987 1058	 1960 987 1058	 1960 987 1058
Масса комплекта	650	610	775	735

Адрес производства: 624192, Свердловская область, город Невьянск, улица Степана Разина, 104
Адрес отдела продаж: г. Екатеринбург, ул. Проспект Космонавтов, 46а, офис 1
Почта: info@nzgm.ru, bwb@ert-group.ru
Телефон: +7 (343) 346-97-11

ВЕНТИЛЯТОР ШАХТНЫЙ МЕСТНОГО ПРОВЕТРИВАНИЯ

ВМЭ-8.4

Шахтный вентилятор местного проветривания ВМЭ-8.4, выполнен по осевой схеме с электрическим двигателем, одноступенчатый, РН общепромышленного исполнения. Предназначается для проветривания тупиковых горных выработок (кроме угольных) в шахтах включая опасные пыли, с плотностью воздушной смеси до 1.2 кг/м3, при температуре от -40^0 С до +40^0 С, запыленностью воздуха до 50 мг/м^3 и относительной влажности до 95% при температуре +25^0.

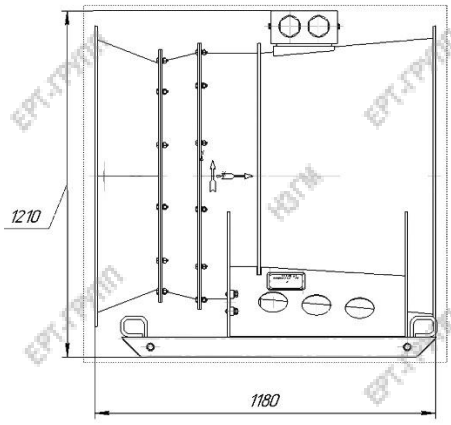

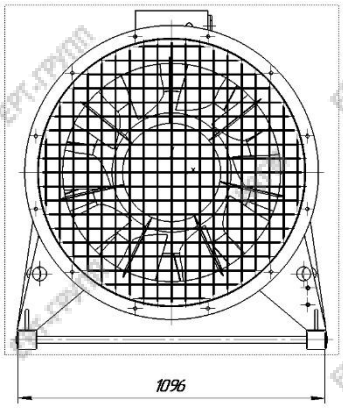

Показатели назначения	ВМЭ-8.4
Исполнение	РН
Номинальный диаметр рабочего колеса, мм	840
Частота вращения ротора мин$^{-1}$ (синхронная)	3000
Номинальная подача м^3/с (предельное отклонение -10%)	15
Номинальное полное давление, Па	5000
Максимальный КПД вентилятора	0,72
Мощность электропривод, кВт	90
Напряжение, В	380/660
Габаритные размеры, мм: длина ширина высота	 1180 1096 1210
Масса комплекта	1200

Адрес производства: 624192, Свердловская область, город Невьянск, улица Степана Разина, 104
Адрес отдела продаж: г. Екатеринбург, ул. Проспект Космонавтов, 46а, офис 1
Почта: info@nzgm.ru, bwb@ert-group.ru
Телефон: +7 (343) 346-97-11

ВЕНТИЛЯТОР ШАХТНЫЙ МЕСТНОГО ПРОВЕТРИВАНИЯ

ВМЭ-12А, ВМЭ-12А-01, ВМЭ-12А-02, ВМЭ-12А-03

Шахтный вентилятор местного проветривания ВМЭ-12А, выполнен по осевой схеме с электрическим двигателем, одноступенчатый, РВ Exd[ia]I взрывобезопасного исполнения. Предназначается для проветривания тупиковых горных выработок в шахтах включая опасные по газу и пыли, с плотностью воздушной смеси до 1.3 кг/м3, при температуре от -20^0 С до +35^0 С, запыленностью воздуха до 50 мг/м^3 и относительной влажности до 95% при температуре +25^0.

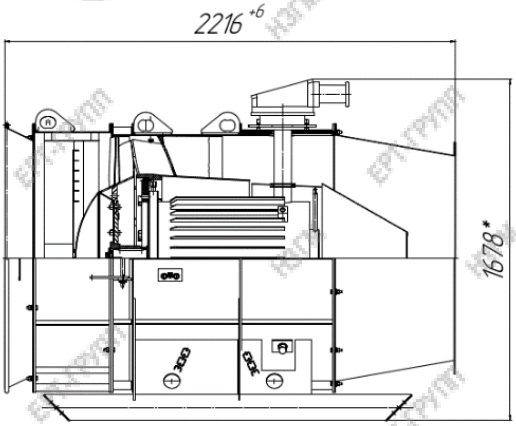

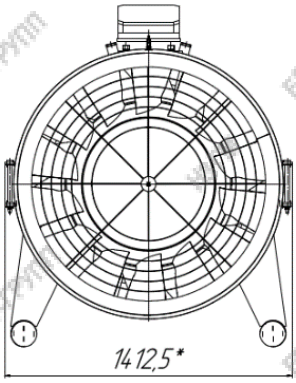

ВМЭ-12А

Показатели назначения	ВМЭ-12А		ВМЭ-12А-01 (с глушителем шума)	
Исполнение	РВ, Exd[ia]I	РН	РВ, Exd[ia]I	РН
Номинальный диаметр рабочего	1200	1200	1200	1200
Частота вращения ротора мин$^{-1}$	1500	1500	1500	1500
Номинальная подача м^3/с	21	21	18,9	18,9
Номинальное полное давление, Па	2600	2600	2340	2340
Максимальный КПД вентилятора	0,72	0,72	0,63	0,63
Мощность электропривод, кВт	110	110	110	110
Напряжение, В	380/660 660/1140	380/660	380/660 660/1140	380/660
Габаритные размеры, мм: длина ширина высота	 2216 1412 1678	 2216 1412 1678	 3976 1412 1678	 3976 1412 1678
Масса комплекта	2200	2200	2440	2440

Адрес производства: 624192, Свердловская область, город Невьянск, улица Степана Разина, 104
Адрес отдела продаж: г. Екатеринбург, ул. Проспект Космонавтов, 46а, офис 1
Почта: info@nzgm.ru, bwb@ert-group.ru
Телефон: +7 (343) 346-97-11

ВЕНТИЛЯТОРЫ ОСЕВЫЕ ШАХТНЫЕ МЕСТНОГО ПРОВЕТРИВАНИЯ ВСТРЕЧНОГО ВРАЩЕНИЯ ВМЭ-ВВ

«НЗГМ» выпускает типоразмерный ряд современных вентиляторов местного проветривания электрических взрывобезопасных осевых встречного вращения (ВМЭ-ВВ) со встроенным взрывозащищенным электродвигателем (напряжением 380/660В или 660/1140В).

Вентиляторы построены на базе новой высоконапорной аэродинамической схемы, специально разработанной специалистами "НЗГМ" для оптимальной работы с вентиляционными воздуховодами диаметром 0,8 метров большой протяженности.

Вентиляторы местного проветривания серии ВМЭ-ВВ способны развивать высокое статическое давления при высоком КПД, даже при отсутствии спрямляющего и направляющего аппаратов. Это делает его конструкцию максимально простой и надежной.

Вентиляторы при эксплуатации устанавливаются в горизонтальное положение, с допустимым отклонением оси вентилятора +30°.

ОСОБЕНОСТИ КОНСТРУКЦИИ

- Современная аэродинамическая схема с высоконапорной характеристикой, обеспечивает экономичность и надежность работы вентиляторов.
- Предельно высокие аэродинамические показатели по подаче и давлению достигаются при минимально возможной массе и габаритах вентиляторов.
- Рабочее колесо выполнено из композитного материала.
- Лопатки вентилятора имеют стальное армирование.
- В двигателях установлены необслуживаемые подшипники закрытого типа.
- Вентилятор не требует дополнительного обслуживания в течение 10000 часов
- непрерывной работы.
- По желанию заказчика вентиляторы ВМЭ-ВВ комплектуются устройствами для снижения шума типа ГШЭ.

Адрес производства: 624192, Свердловская область, город Невьянск, улица Степана Разина, 104
Адрес отдела продаж: г. Екатеринбург, ул. Проспект Космонавтов, 46а, офис 1
Почта: info@nzgm.ru, bwb@ert-group.ru
Телефон: +7 (343) 346-97-11

ВЕНТИЛЯТОР ШАХТНЫЙ МЕСТНОГО ПРОВЕТРИВАНИЯ

ВМЭ-ВВ-8, ВМЭ-ВВ-8-01, ВМЭ-ВВ-8-02, ВМЭ-ВВ-8-03

Шахтный вентилятор местного проветривания ВМЭ-ВВ-8 (ТУ 28.25.20-003-78581742-2022), с электроприводом предназначенного во взрывобезопасном исполнении для нагнетательного проветривания тупиковых горных выработок при плотности воздуха до 1,3 кг/м3, при температуре от 253К до 308К (от минус 20º С до плюс 35º С), запылённости до 50 мг/м3 и относительной влажности 95 % (при температуре 298К (плюс 25º С). Композитные рабочие колеса с удельным поверхностным сопротивлением не более 10^9 ом, напряжение пробоя не более 4кВ. Установлены два электродвигателя АВРМ200L2 мощностью 50кВт каждый.

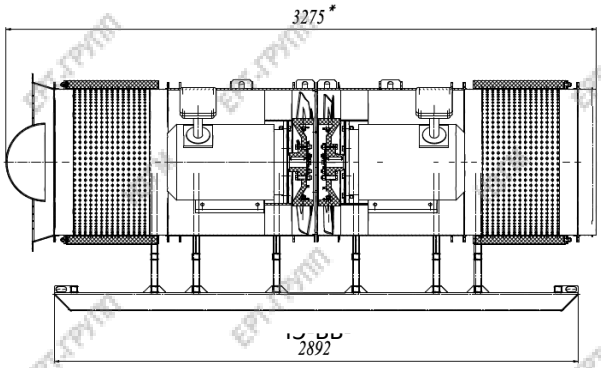

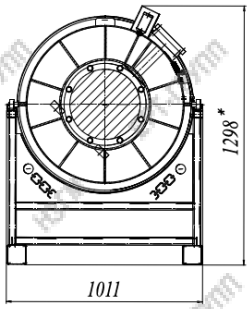

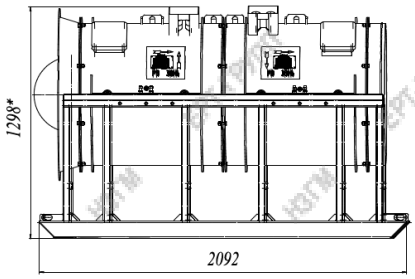

ВМЭ-ВВ-8

Показатели назначения	ВМЭ-ВВ-8	ВМЭ-ВВ-8-01 (с глушителем шума)
Исполнение	РВ, Exd[ia]I	РВ, Exd[ia]I
Номинальный диаметр рабочего	790	790
Частота вращения ротора мин$^{-1}$	3000	3000
Номинальная подача м^3/с	13	11.6
Номинальное полное давление, Па	7200	6480
Максимальный КПД вентилятора	0,85	0,85
Мощность электропривод, кВт	2х50	2х50
Напряжение, В	380/660	380/660
Габаритные размеры, мм: длина ширина высота	 2092 1011 1298	 3275 1011 1298
Масса комплекта	1126	1286

Сертификаты качества

Адрес производства: 624192, Свердловская область, город Невьянск, улица Степана Разина, 104
Адрес отдела продаж: г. Екатеринбург, ул. Проспект Космонавтов, 46а, офис 1
Почта: info@nzgm.ru, bwb@ert-group.ru
Телефон: +7 (343) 346-97-11

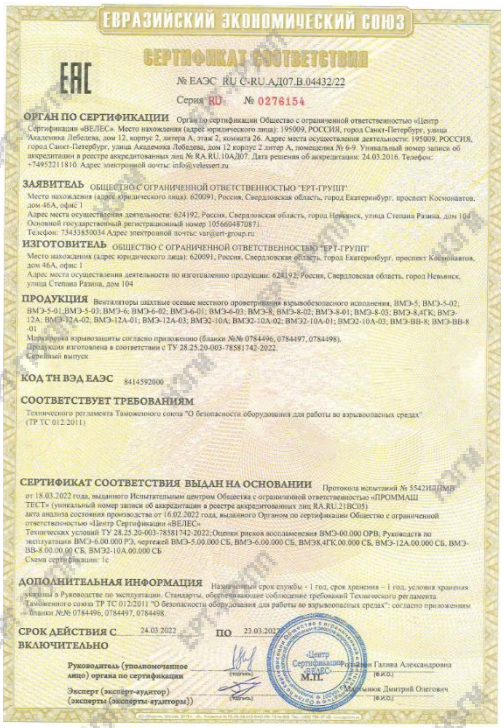

ЕВРАЗИЙСКИЙ ЭКОНОМИЧЕСКИЙ СОЮЗ

СЕРТИФИКАТ СООТВЕТСТВИЯ

№ ЕАЭС RU C-RU.АД07.В.04432/22

Серия RU № 0276154

ОРГАН ПО СЕРТИФИКАЦИИ Орган по сертификации Общество с ограниченной ответственностью «Центр Сертификации «ВЕЛЕС». Место нахождения (адрес юридического лица): 195009, РОССИЯ, город Санкт-Петербург, улица Академика Лебедева, дом 12, корпус 2, литера А, этаж 2, комната 26. Адрес места осуществления деятельности: 195009, РОССИЯ, город Санкт-Петербург, улица Академика Лебедева, дом 12 корпус 2 литер А, помещения № 6-9. Уникальный номер записи об аккредитации в реестре аккредитованных лиц № RA.RU.10АД07. Дата решения об аккредитации: 24.03.2016. Телефон: +74952211810. Адрес электронной почты: info@velesert.ru

ЗАЯВИТЕЛЬ ОБЩЕСТВО С ОГРАНИЧЕННОЙ ОТВЕТСТВЕННОСТЬЮ "ЕРТ-ГРУПП"
Место нахождения (адрес юридического лица): 620091, Россия, Свердловская область, город Екатеринбург, проспект Космонавтов, дом 46А, офис 1
Адрес места осуществления деятельности: 624192, Россия, Свердловская область, город Невьянск, улица Степана Разина, дом 104
Основной государственный регистрационный номер 1056604870871.
Телефон: 73433850034 Адрес электронной почты: var@ert-group.ru

ИЗГОТОВИТЕЛЬ ОБЩЕСТВО С ОГРАНИЧЕННОЙ ОТВЕТСТВЕННОСТЬЮ "ЕРТ-ГРУПП"
Место нахождения (адрес юридического лица): 620091, Россия, Свердловская область, город Екатеринбург, проспект Космонавтов, дом 46А, офис 1
Адрес места осуществления деятельности по изготовлению продукции: 624192, Россия, Свердловская область, город Невьянск, улица Степана Разина, дом 104

ПРОДУКЦИЯ Вентиляторы шахтные осевые местного проветривания взрывобезопасного исполнения, ВМЭ-5; ВМЭ-5-02; ВМЭ-5-01;ВМЭ-5-03; ВМЭ-6; ВМЭ-6-02; ВМЭ-6-01; ВМЭ-8-03; ВМЭ-8; ВМЭ-8-02; ВМЭ-8-01; ВМЭ-8-05; ВМЭ-8АГК; ВМЭ-12А; ВМЭ-12А-02; ВМЭ-12А-01; ВМЭ-12А-03; ВМЭ2-10А; ВМЭ2-10А-02; ВМЭ2-10А-01; ВМЭ2-10А-03; ВМЭ-8В-8; ВМЭ-8В-8-01
Маркировка взрывозащиты согласно приложению (бланки №№ 0784496, 0784497, 0784498).
Продукция изготовлена в соответствии с ТУ 28.25.20-003-78581742-2022.
Серийный выпуск

КОД ТН ВЭД ЕАЭС 8414592000

СООТВЕТСТВУЕТ ТРЕБОВАНИЯМ
Технического регламента Таможенного союза "О безопасности оборудования для работы во взрывоопасных средах" (ТР ТС 012/2011)

СЕРТИФИКАТ СООТВЕТСТВИЯ ВЫДАН НА ОСНОВАНИИ Протокола испытаний № 5542НИПМ от 18.03.2022 года, выданного Испытательным центром Общества с ограниченной ответственностью «ПРОММАШ ТЕСТ» (уникальный номер записи об аккредитации в реестре аккредитованных лиц RA.RU.21ЭС05) акта анализа состояния производства от 16.02.2022 года, выданного Органом по сертификации Обществ с ограниченной ответственностью «Центр Сертификации «ВЕЛЕС»
Технических условий ТУ 28.25.20-003-78581742-2022; Оценки рисков возникновения ВМЭ-00.000 ОРВ; Руководств по эксплуатации ВМЭ-6.00.000 РЭ; чертежей ВМЭ-5.00.000 СБ, ВМЭ-6.00.000 СБ, ВМЭ8,4ГК.00.000 СБ, ВМЭ-12А.00.000 СБ, ВМЭ-8В-8.00.00.00 СБ, ВМЭ2-10А.00.000 СБ
Схема сертификации: 1с

ДОПОЛНИТЕЛЬНАЯ ИНФОРМАЦИЯ Назначенный срок службы - 1 год, срок хранения – 1 год, условия хранения указаны в Руководстве по эксплуатации. Стандарты, обеспечивающие соблюдение требований Технического регламента Таможенного союза ТР ТС 012/2011 "О безопасности оборудования для работы во взрывоопасных средах": согласно приложению – бланки №№ 0784496, 0784497, 0784498.

СРОК ДЕЙСТВИЯ С 24.03.2022 **ПО** 23.03.2027 **ВКЛЮЧИТЕЛЬНО**

Руководитель (уполномоченное лицо) органа по сертификации (подпись) Ганина Галина Александровна (Ф.И.О.)

Эксперт (эксперт-аудитор) (эксперты (эксперты-аудиторы)) (подпись) Мальцев Дмитрий Олегович (Ф.И.О.)

М.П.

ЕВРАЗИЙСКИЙ ЭКОНОМИЧЕСКИЙ СОЮЗ

СЕРТИФИКАТ СООТВЕТСТВИЯ

№ ЕАЭС KG417.026.RU.02.01242

Серия KG № 0078798

ОРГАН ПО СЕРТИФИКАЦИИ ОсОО "ЦСИ" № KG 417/КЦА.ОСП.026 от 18 декабря 2020 выдан Кыргызским Центром Аккредитации при МЭ КР; Место нахождения: Кыргызская Республика, Бишкек, пр. Чуй, 164, А, офис 505; Место осуществления деятельности: пр. Чуй, 164, А, офис 505; тел: +996 990 588999; электронная почта: certiesik@gmail.com

ЗАЯВИТЕЛЬ ОБЩЕСТВО С ОГРАНИЧЕННОЙ ОТВЕТСТВЕННОСТЬЮ "ЕРТ-ГРУПП"; ОГРН 1056604870871, ИНН 6673130558 Место нахождения: РОССИЙСКАЯ ФЕДЕРАЦИЯ, 620097, Свердловская область, город Екатеринбург, улица Проспект Космонавтов, 46а, офис 1; Место осуществления деятельности: РОССИЙСКАЯ ФЕДЕРАЦИЯ, 624192, Свердловская область, город Невьянск, улица Степана Разина 104; тел: +7(343) 385-06-34, электронная почта: ert@ert-group.ru

ИЗГОТОВИТЕЛЬ ОБЩЕСТВО С ОГРАНИЧЕННОЙ ОТВЕТСТВЕННОСТЬЮ "ЕРТ-ГРУПП"; Место нахождения: РОССИЙСКАЯ ФЕДЕРАЦИЯ, Свердловская область, город Екатеринбург, улица Проспект Космонавтов, 46а, офис 1; Место осуществления деятельности: РОССИЙСКАЯ ФЕДЕРАЦИЯ, 624192, Свердловская область, город Невьянск, улица Степана Разина 10.

ПРОДУКЦИЯ Вентиляторы шахтные согласно приложения на 1 листе(ах) , серийный выпуск. Продукция изготовлена в соответствии с ТУ 28.25.20-001-78581742-2021 "Вентиляторы шахтные. Технические условия"

КОД ТН ВЭД ЕАЭС согласно приложения на 1 листе(ах)

СООТВЕТСТВУЕТ ТРЕБОВАНИЯМ Технического регламента Таможенного союза ТР ТС 010/2011 "О безопасности машин и оборудования".

СЕРТИФИКАТ ВЫДАН НА ОСНОВАНИИ Протокол испытаний (выдан Испытательным центром ТОО "KAZAUTOCERT" аттестат аккредитации регистрационный номер № KZ.T.02.2385) №9K071220212H; – 10K071220212H от 07.12.2021; Акт анализа состояния производства №110221-03 от 05.11.2021; Схема сертификации: 1С

ДОПОЛНИТЕЛЬНАЯ ИНФОРМАЦИЯ раздел 6 ГОСТ 11004-84 "Вентиляторы шахтные главного проветривания. Технические условия"; ГОСТ 31350-2007 (ИСО 14694:2003) "Вибрация. Вентиляторы промышленные. Требования к производимой вибрации и качеству балансировки". Условия и сроки хранения продукции, срок службы; Полностью указаны в прилагаемой к продукции эксплуатационной документации. Сертификат соответствия выдан взамен сертификата соответствия № ЕАЭС KG417.026.RU.02.01223 от 07.12.2021 года.

СРОК ДЕЙСТВИЯ С 14.12.2021 **ПО** 06.12.2026 **ВКЛЮЧИТЕЛЬНО**

Руководитель (уполномоченное лицо) органа по сертификации (подпись) Акунова Айсулу Мырзабековна (Ф.И.О.)

Эксперт (эксперт-аудитор) (эксперты (эксперты-аудиторы)) (подпись) Федоров Станислав Романович (Ф.И.О.)

М.П.

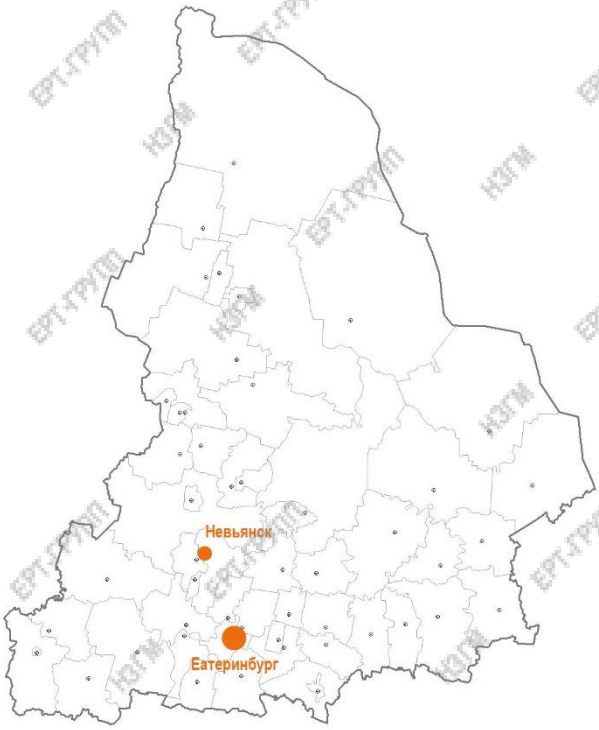

О заводе НЗГМ

Название:	ООО «ЕРТ-ГРУПП»
ИНН:	6673130558
ОГРН:	1056604870871
Адрес осуществления деятельности:	624192, Свердловская область, город Невьянск, улица Степана Разина, 104
Юридический адрес:	620017, г. Екатеринбург, ул. Проспект Космонавтов, 46а, офис 1
Телефон:	+7 (343) 346-97-11 +7 (967) 639-97-11
Email:	info@nzgm.ru
Сайт:	www.nzgm.ru